



Suelo de hormigón
Fijaciones no incluidas

Concrete ground
Fixations not included

Fixation sur béton
Supports de fixation non inclus

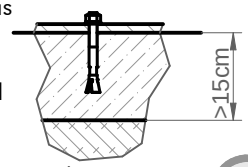

x4

Otros suelos
Fijaciones no incluidas

Other grounds
Fixations not included

Autres sols
Supports de fixation non inclus

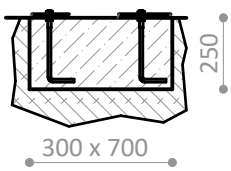

x2

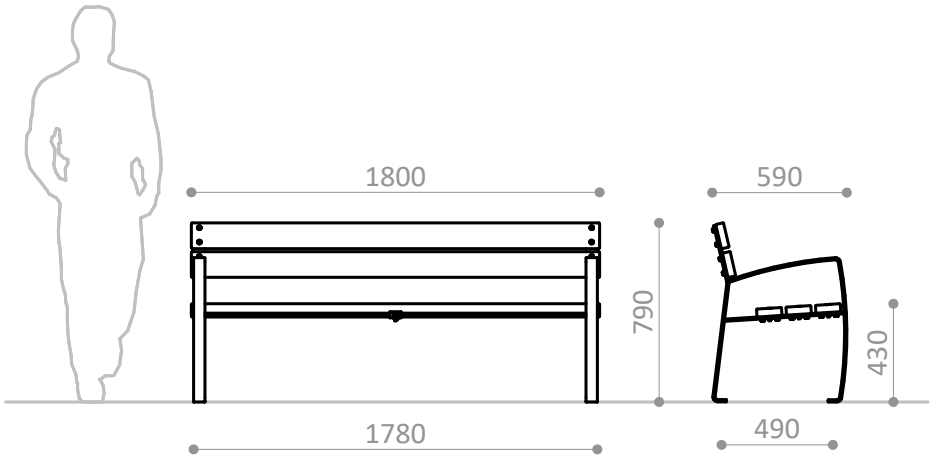

Industrias Agapito se reserva el derecho a modificar sin previo aviso los elementos descritos en este documento.
Industrias Agapito reserves the right to change the items described in this document without prior notice.
Industrias Agapito se réserve le droit de modifier à tout moment et sans préavis les éléments déscrits dans le présent document.

AGAPITO INDUSTRIAS

Pol. Ind. Valdeferrín Oeste, C/G, s/n 50600 Ejea (Zaragoza) España Tel: +34 976 660 879 Fax: +34 976 667 628
ventas@industriasagapito.com www.industriasagapito.com





AGAPITO INDUSTRIAS

Pol. Ind. Valdeferrín Oeste, C/G, s/n 50600 Ejea (Zaragoza) España Tel: +34 976 660 879 Fax: +34 976 667 628
ventas@industriasagapito.com www.industriasagapito.com

Materiales/

- Madera tropical de 35 mm de espesor y acabada con lásur, protector de la madera a poro abierto, hidrófugo, fungicida y con doble filtro anti U.V.
- Soportes y apoyabrazos de acero con pintura de poliéster termoendurecida.
- Apoyabrazos centrales opcionales R1068-10.
- También disponible en plástico reciclado R1069R.
- Kit de fácil montaje.

Materials/

- Tropical wood, 35 mm thick, with open pore, waterproof, fungicide and ultraviolet radiation protection.
- Thermohardened polyester painted steel supports and armrests.
- R1068-10 Optional central armrests.
- Recycled version R1069R available.
- Easy assembly kit.

Matériaux/

- Bois tropical 35 mm d'épaisseur avec finition lasurée, protecteur du bois à pores ouverts, hydrofuge, fongicide et avec double protection U.V.
- Supports et appuie bras en acier et peinture polyester thermodurcie.
- Accoudoir central optionnel R1068-10.
- Aussi disponible modèle R1069R en plastique recyclé.
- Kit de montage simple.

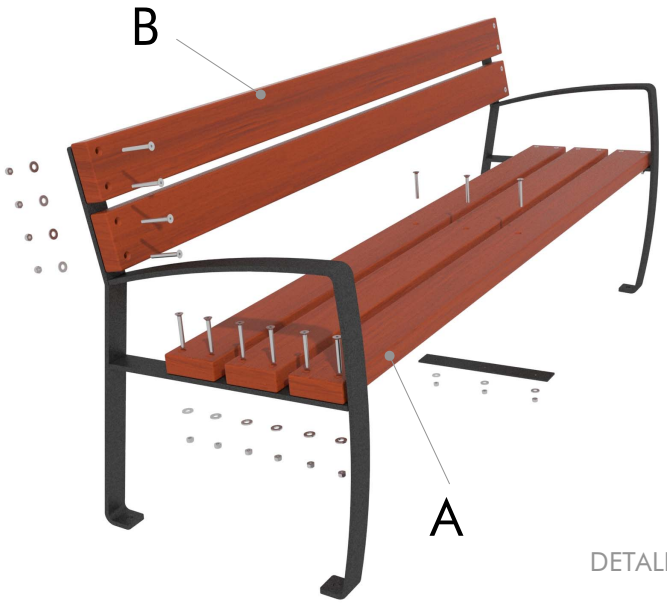

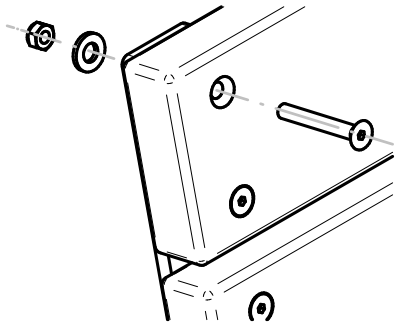

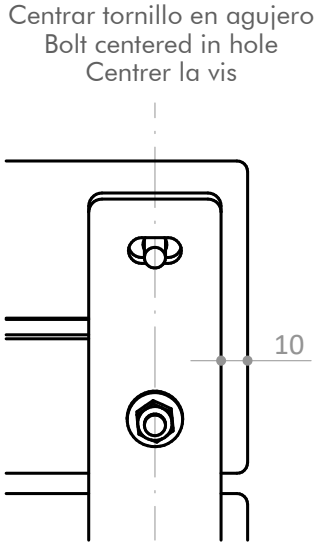

DETALLE DE MONTAJE/ ASSEMBLY DETAIL/ INSTRUCTION DE MONTAGE

